ՀՀ ՍՅՈՒՆԻՔԻ ՄԱՐԶ
«ՎԻԼՀԱՄ» ՍՊԸ

Օբյեկտի անվանումը՝ «Նորոգում, լանջավոր տանիքի նորոգում»

Հասցեն՝ ՀՀ Սյունիքի մարզ, Կապան համայնք Սյունիք բնակավայր,Ներքին թաղամաս 8

ԱՇԽԱՏԱՆՔԱՅԻՆ ՆԱԽԱԳԻԾ

Հատոր N1 Ճարտարապետաշինարարական մաս

ք. ԿԱՊԱՆ 2025թ.

«ՀԱՍՏԱՏՈՒՄ ԵՄ»
ԿԱՊԱՆ ՀԱՄԱՅՆՔԻ ՂԵԿԱՎԱՐ՝
_____ Գ.ՓԱՐՍՅԱՆ
«_____» _____ 2025թ.

ԱՇԽԱՏԱՆՔԱՅԻՆ ՆԱԽԱԳԻԾ

Օբյեկտի անվանումը՝ **«Նորոգում, լանջավոր տանիքի նորոգում»**

Հասցեն՝ **ՀՀ Սյունիքի մարզ, Կապան համայնք, Սյունիք բնակավայր, Ներքին թաղամաս 8**

Հատոր N 1 **Ճարտարապետաշինարարական մաս**

ՀԵՂԻՆԱԿ՝ «ՎԻԼՀԱՄ» ՍՊԸ **ԼԻՑԵՆԶԻԱ՝ ՔՊԼ 001115**

տնօրեն՝ / /Վ. Բադալյան

ք. ԿԱՊԱՆ 2025թ.

ՃԲԴ - Ա-0101

ԱՐՏՈՆԱԳԻՐ

ԲԱՐՁՐԱԳՈՒՅՆ ԴԱՍ

ԵՆԹԱԴԱՍ «Ա»

ՃԱՐՏԱՐԱՊԵՏ

ՀԱՄԲԱՐՁՈՒՄՅԱՆ ՍԱՆՎԵԼ ԱՍՔԱՆԱԶԻ

Ճարտարապետի մասնագիտական գործունեության իրականացում առանց սահմանափակումների,
բացառությամբ տարածական պլանավորման փաստաթղթերի,
պատմության և մշակույթի անշարժ հուշարձանների վերականգնման,
ամրակայման և օգտագործման նախագծերի մշակման:

ՀԱՅԱՍՏԱՆԻ ՃԱՐՏԱՐԱՊԵՏՆԵՐԻ ՊԱԼԱՏ
ՆԱԽԱԳԱՀ Մ. ՄԻՆԱՍՅԱՆ

ՀՀ ՔԱՂԱՔԱՇԻՆՈՒԹՅԱՆ ԿՈՄԻՏԵԻ
ՆԱԽԱԳԱՀԻ ՊԱՐՏԱԿԱՆՈՒԹՅՈՒՆՆԵՐԸ
ԿԱՏԱՐՈՂ Ա. ՂՈՒԼԱՐՅԱՆ

ՀԱՅԱՍՏԱՆԻ ՀԱՆՐԱՊԵՏՈՒԹՅԱՆ ՔԱՂԱՔԱՇԻՆՈՒԹՅԱՆ ԿՈՄԻՏԵ 0256587

ՏՐՎԱԾ Է 15.03.2019
ԱՆԺԱՄԿԵՏ

ԿԵԴ -Ա2-010

ԱՐՏՈՆԱԳԻՐ

ԵՐԿՐՈՐԴ ԴԱՍ

ԵՆԹԱԴԱՍ «Ա2»

ԱՐԴՅՈՒՆԱԲԵՐԱԿԱՆ, ԲՆԱԿԵԼԻ, ՀԱՍԱՐԱԿԱԿԱՆ ՇԵՆՔԵՐԻ ԵՎ ՇԻՆՈՒԹՅՈՒՆՆԵՐԻ ՆԱԽԱԳԾՈՒՄ
ՃԱՐՏԱՐԱԳԵՏ - ԿՈՆՍՏՐՈՒԿՏՈՐ

ԲԱԴԱԼՅԱՆ ՎԻԼԵՆ ԳՈՒՐԳԵՆԻ

Սահմանափակումներ՝ Արդյունաբերական, բնակելի և հասարակական ոչ ավելի 3 հարկից,
մինչև 12մ բարձրությամբ և 9մ թռիչքով շենքեր, մինչև 15մ թռիչքով տարածական կոնստրուկցիաներով շինություններ,
որոնք համապատասխանում են բարձր ռիսկայնության աստիճանին:
Արդյունաբերական, բնակելի և հասարակական ոչ ավելի 6 հարկից ,
մինչև 21մ բարձրությամբ և 9մ թռիչքով շենքեր, մինչև 24մ թռիչքով տարածական կոնստրուկցիաներով շինություններ,
որոնք համապատասխանում են միջինից բարձր ռիսկայնության աստիճանին:
Վերը նշվածի վերակառուցում, վերականգնում և ուժեղացում:

ՀԱՅԱՍՏԱՆԻ ՃԱՐՏԱՐԱՊԵՏՆԵՐԻ ՊԱԼԱՏ
ՆԱԽԱԳԱՀ Մ. ՄԻՆԱՍՅԱՆ

ՀՀ ՔԱՂԱՔԱՇԻՆՈՒԹՅԱՆ ԿՈՄԻՏԵԻ
ՆԱԽԱԳԱՀԻ ՊԱՐՏԱԿԱՆՈՒԹՅՈՒՆՆԵՐԸ
ԿԱՏԱՐՈՂ Ա. ՂՈՒԼԱՐՅԱՆ

ՏՐՎԱԾ Է 15.03.2019
ԱՆԺԱՄԿԵՏ

ԻԱՎԻՃԱԿԱՅԻՆ ՀԱՏԱԿԱԳԻԾ 1:1000

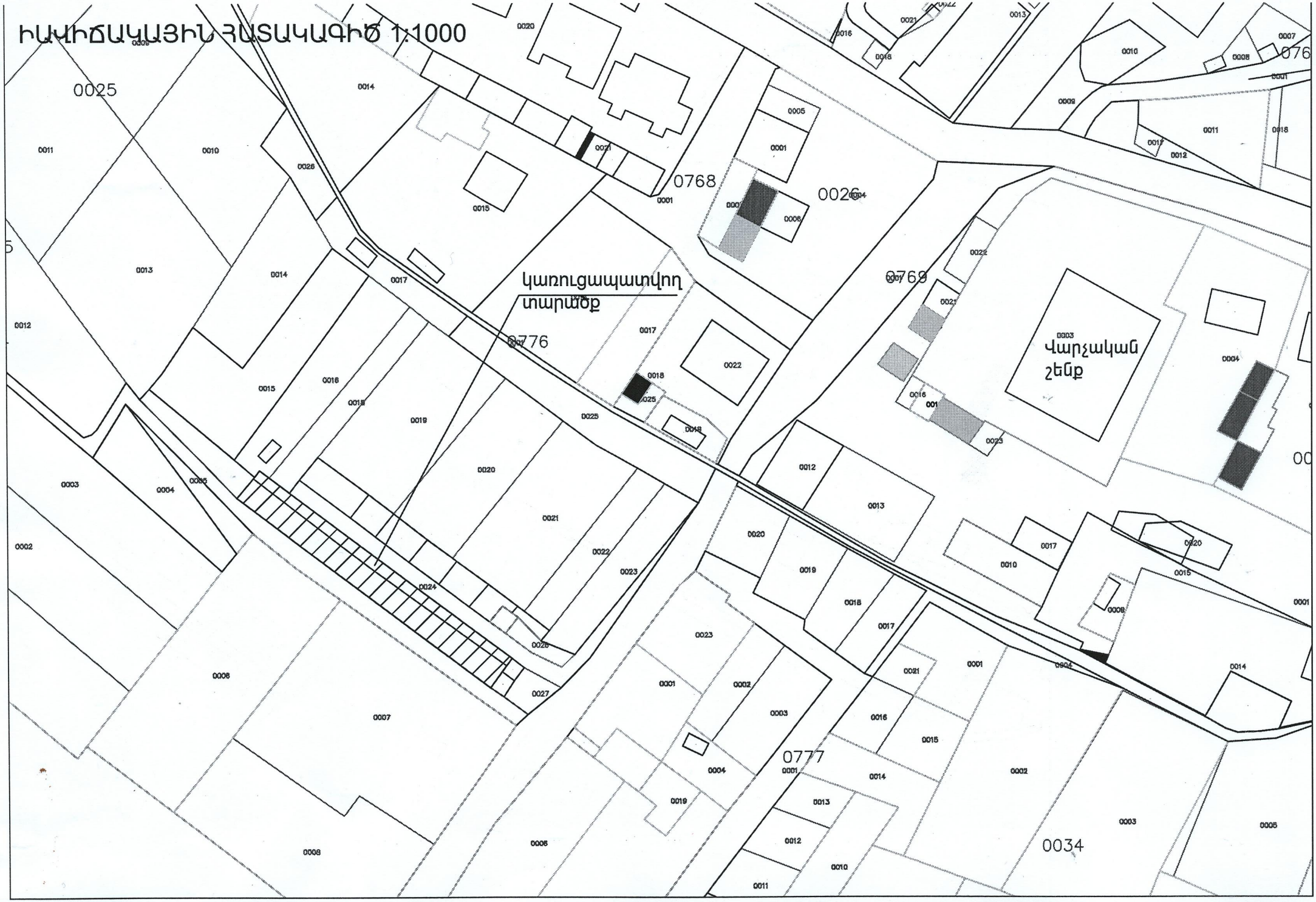

PMD5-623F-C43B-128F

Փաստաթղթի վավերականության ստուգումն ու էլեկտրոնային բնօրինակի ներբեռնումը հնարավոր է իրականացնել https://verify.e-gov.am կայքում:

ՀԱՅԱՍՏԱՆԻ ՀԱՆՐԱՊԵՏՈՒԹՅՈՒՆ
ՍՅՈՒՆԻՔԻ ՄԱՐԶ
ԿԱՊԱՆ ՀԱՄԱՅՆՔ
ՆԱԽԱԳԾՄԱՆ ԹՈՒՅԼՏՎՈՒԹՅՈՒՆ
(ՃԱՐՏԱՐԱՊԵՏԱՀԱՏԱԿԱԳԾԱՅԻՆ ԱՌԱՋԱԴՐԱՆՔ)

N ՆԹ-8827-25 01.10.2025թ.

Օբյեկտ **Նորոգում, լանջավոր տանիքի նորոգում,**

(օբյեկտի անվանումը, կառուցում, վերակառուցում, ուժեղացում վերականգնում, գործառնական նշանակության փոփոխություն)

900,6

(հակիրճ բնորոշումը, հզորությունը)

նախագծման փուլերը՝ աշխատանքային նախագիծ, ռիսկայնության աստիճանը՝ III նախագծային փաստաթղթերի մշակման համար:

(ռիսկայնության աստիճանը (կատեգորիան) նախագծման փուլերը և այլն)

Գտնվելու վայրը **ՀՀ Սյունիքի մարզ, Կապան համայնք, Սյունիք բնակավայր, Ներքին թաղամաս, 8,**

(մարզի, համայնքի, փողոցի անվանումները, շենքի համարը, հողամասի ծածկագիրը)

Կառուցապատող **«ՀԱՅԱՍՏԱՆԻ ՀԱՆՐԱՊԵՏՈՒԹՅԱՆ ՍՅՈՒՆԻՔԻ ՄԱՐԶԻ ԿԱՊԱՆԻ ՀԱՄԱՅՆՔԱՊԵՏԱՐԱՆԻ ԱՇԽԱՏԱԿԱԶՄ»**

(կազմակերպության անվանումը, գտնվելու վայրը, ֆիզիկական անձի անունը, ազգանունը, բնակության վայրը, հեռախոսահամարը, էլեկտրոնային հասցեն)

Առաջադրանքի տրամադրման հիմքը՝ **ԱՆՇԱՐԺ ԳՈՒՅՔԻ ՆԿԱՏՄԱՄԲ ԻՐԱՎՈՒՆՔՆԵՐԻ ՊԵՏԱԿԱՆ ԳՐԱՆՑՄԱՆ ՎԿԱՅԱԿԱՆ՝**

(կառուցապատման նպատակով ՀՀ օրենսդրությամբ սահմանված կարգով հողամասի տրամադրման, անշարժ գույքի փոփոխման իրավունքը հաստատող անհրաժեշտ փաստաթղթերը)

Առաջադրանքի գործողության ժամկետը **մինչև 01.04.2027թ.**

(N 1 հավելվածի 32-րդ կետին համապատասխան)

ՆԱԽԱԳԾՎՈՂ ՀՈՂԱՄԱՍԻ ԲՆՈՒԹԱԳԻՐԸ

(աստղանիշով (*) նշված դրույթների գրաֆիկական արտացոլումը տրամադրվում է կից ներկայացվող ամփոփ սխեմայով՝ Մ 1:500)

1. Հողամասը գտնվում է

(հողամասի դիրքը քաղաքաշինական միջավայրում, դրա նպատակային և գործառնական նշանակությունը)

2. (*) Հողամասի չափսերը

(հողամասի սահմանները՝ կոորդինատային նշահարմամբ, մակերեսը(հա))

3. Հողամասի առկա վիճակը

(ռելիեֆի բնութագիրը, շենքերի (այդ թվում՝ քանդման ենթակա) առկայությունը, (օգտագործումը, նշանակությունը, հարկայնությունը, շինարարական նյութերը և այլն), կանաչապատումը, բարեկարգումը և այլն)

4. (*) Տրանսպորտային պայմանները

(ճանապարհների առկայությունը, երկաթուղային տրանսպորտի մոտեցումները և այլն)

5. (*) Ինժեներական ցանցեր և սարքավորումներ (ջրամատակարարման, կոյուղու, գազամատակարարման, տաք ջրի մատակարարման, էլեկտրամատակարարման, էլեկտրոնային հաղորդակցության համակարգեր)

(նախագծվող հողամասով կամ կից տարածքով անցնող ինժեներական ենթակառուցվածքները, այդ թվում՝ ստորգետնյա)

6. (*) Կից հողամասեր

ճանապարհ, բ/բ բնակելի շենքեր

(կից հողօգտագործումների անվանումը և դրանց սահմանները՝ համաձայն ներկայացված սխեմայի)

7. Բնության հատուկ պահպանվող և (կամ) պատմամշակութային հուշարձանների տարածքներ (պահպանական գոտիներ)

(հուշարձանի անվանումը)

8. (*) Հատակագծային սահմանափակումներ

համաձայն ներկայացված սխեմայի

(տեղանքում գործող արտադրական, պաշտպանվող օբյեկտների, ինժեներարանսպորտային ենթակառուցվածքների և այլ օբյեկտների նկատմամբ սահմանափակումները, այդ թվում՝ սերվիտուտները)

ՆԱԽԱԳԾԱՅԻՆ ՊԱՀԱՆՋՆԵՐԸ

(աստղանիշով (*) նշված դրույթների գրաֆիկական արտացոլումը տրամադրվում է կից ներկայացվող ամփոփ սխեմայով՝ Մ 1:500)

9. Ճարտարապետահատակագծային պահանջներ

մշակել լանջավոր տանիքի նորոգման՝ հին ասբոշիֆերների ապամոնտաժման և b=0,50 մմ ցինկապատ պրոֆիլավոր թիթեղից ծածկույթի կառուցման, վնասված փայտանյութի՝ նորով փոխարինման նախագիծ

(ելնելով Հայաստանի Հանրապետության օրենսդրության և նորմատիվատեխնիկական փաստաթղթերի պահանջներից, առկա քաղաքաշինական ծրագրային փաստաթղթերի դրույթներից կամ դրանց բացակայության դեպքում՝ կազմավորված (կազմավորվող) քաղաքաշինական միջավայրի պայմաններից, առաջարկություններ ճակատների ձևավորման, տանիքների, արտաքին դռների, պատուհանների համամասնությունների և գունային լուծումների վերաբերյալ)

9.1.(*) օբյեկտի հեռավորությունը կարմիր գծից (մետր)

9.2.(*) հեռավորությունը հարևան հողակտորներից (օբյեկտներից) (մետր)

9.3.(*) թույլատրելի բարձրությունը (մետր)

սահմանային հարկայնության բարձրությունը գերազանցող շենքերի և շինությունների նախագծման դեպքում՝ ՀՀՇՆ II-6.02-2006 «Սեյսմակայուն շինարարություն. Նախագծման նորմեր» շինարարական նորմերով սահմանված պահանջների ապահովման (հատուկ հաշվարկային մեթոդներ, սեյսմակայունության բարձրացման միջոցառումներ և այլն)

9.4. կառուցապատման խտության գործակիցը (կառույցի, (կառույցների) ընդհանուր մակերեսի հարաբերությունը հողամասի մակերեսին)

9.5. կառուցապատման տոկոսը (կառուցապատվող (անջրանցիկ) տարածքի հարաբերությունը հողամասի տարածքին՝ տոկոսներով) (%)

9.6 կանաչապատման տոկոսը (կանաչապատ տարածքի հարաբերությունը հողամասի մակերեսին՝ տոկոսներով՝ (%))

9.7 այլ պահանջներ

10. Հողամասում գտնվող շենքերի ու շինությունների քանդման կամ տեղափոխման (ապամոնտաժման) պայմանները և աշխատանքների հերթականությունը

11. Ստորգետնյա, կիսանկուղի և առաջին հարկերի տարածքների օգտագործման պայմանները

12. (*) Ինժեներական ցանցեր և սարքավորումներ

12.1 (*) ջրամատակարարում կոյուղի, տաք ջրի մատակարարում

(համաձայն մատակարարող կազմակերպության տեխնիկական պայմանների)

12.2 (*) Էլեկտրամատակարարում

(համաձայն մատակարարող կազմակերպության տեխնիկական պայմանների)

12.3. (*) գազամատակարարում

(համաձայն մատակարարող կազմակերպության տեխնիկական պայմանների)

12.4. (*) Էլեկտրոնային հաղորդակցություն մալուխատար կոյուղու (ներառյալ դիտահորը) տեղադիրքը

(համաձայն N 1 հավելվածի 57-րդ կետի 2-րդ ենթակետով սահմանված ելակետային տվյալների)

12.5. թույլ հոսանքներ

12.6. աղբահանություն «Կապան համայնքի կոմունալ ծառայություն» ՀՈԱԿ պայմանագիր

13. Տարածքի ինժեներական նախապատրաստում կազմակերպված ջրահեռացում

(ռելիեֆի կազմակերպման, ջրահեռացման, ինժեներական պաշտպանության միջոցառումները)

14. Բարեկարգում

(լանդշաֆտային պլանավորման վերաբերյալ պահանջները, կանաչապատում, ճարտարապետական փոքր ձևեր, ցանկապատում, գովազդ և այլն)

15. Շինարարական նյութեր ցինկապատ հարթ և պրոֆիլավոր թիթեղ, փայտանյութ, ցեմենտ, ավազ և այլ շինարարական նյութեր

(շինարարական նյութերի օգտագործման առաջարկությունները տանիքների, ճակատների լուծումների, արտաքին դռների, պատուհանների վերաբերյալ)

16. Պաշտպանական կառույցներ

(արտակարգ իրավիճակներում մարդկանց և օբյեկտների պաշտպանության միջոցառումները)

17. Հակահրդեհային պահանջներներ համաձայն գործող հակահրդեհային նորմերի

(հակահրդեհային անվտանգության ապահովման միջոցառումները)

18. Հաշմանդամների և բնակչության սակավաշարժ խմբերի պաշտպանության միջոցառումներ

19. Շրջակա միջավայրի պահպանում շին.աղբը կազմակերպված տեղափոխել 3 կմ հեռավորության վրա՝ աղբավայր

(շրջակա միջավայրը վտանգավոր ազդեցությունից բացառելու միջոցառումները)

20. Շինարարության կազմակերպում սահմանափակել շին. տարածքը, կազմել աշխատանքների ժամանակացույց

(առաջարկություններ շինարարության հետ կապված անբարենպաստ ազդեցության բացառման, քաղաքային տնտեսության և տրանսպորտի անխափան աշխատանքի ապահովման վերաբերյալ)

21. Առաջադրանքի գործողության ժամկետը և նախագծի մշակման փուլերը մինչև 01.04.2027թ., նախագծման փուլերը՝ աշխատանքային նախագիծ,

(նշվում են առաջադրանքի գործողության ժամկետը և նախագծի մշակման փուլերը)

ԼՐԱՑՈՒՑԻՉ ՊԱՅՄԱՆՆԵՐԸ

22. Նախագծային փաստաթղթերի փորձաքննությանը ներկայացվող պահանջներ Պարզ փորձաքննություն հարկավոր է

(Հայաստանի Հանրապետության օրենսդրությամբ սահմանված փորձաքննության տեսակը կամ նախագծողի երաշխավորագիրը՝ հղում կատարելով համապատասխան իրավական ակտին)

23. Միջանկյալ համաձայնեցում Կապանի համայնքապետարան

(իրավասու մարմնի կամ Հայաստանի Հանրապետության օրենսդրությամբ նախատեսված դեպքերում շահագրգիռ մարմինների հետ էսքիզային նախագծի նախնական համաձայնեցում, նշվում է նաև առաջադրանքի փոփոխման հնարավորությունը՝ N 1 հավելվածի 87-րդ կետով նախատեսված դեպքում)

24. Հասարակական քննարկումներ

(Հայաստանի Հանրապետության օրենսդրությամբ սահմանված դեպքում և կարգով)

25. Համաձայնեցումների կամ Մասնագիտական եզրակացությունների ստացում

(նշվում են տվյալ օբյեկտի համաձայնեցման օրենքով սահմանված պահանջները՝ հուշարձանների ու բնության պահպանության և այլ լիազորված մարմինների հետ, ինչպես նաև N 1 նավելվածի 56-րդ կետով սահմանված դեպքերում՝ ինժեներական ենթակառուցվածքի սեփականատիրոջ (օգտահործողի) հետ)

26. Փոստային բաժանորդային պահարանների տեղադրում

(նշվում են տվյալ օբյեկտի համաձայնեցման օրենքով սահմանված պահանջները՝ հուշարձանների ու բնության պահպանության և այլ լիազորված մարմինների հետ, ինչպես նաև N 1 նավելվածի 56-րդ կետով սահմանված դեպքերում՝ ինժեներական ենթակառուցվածքի սեփականատիրոջ (օգտահործողի) հետ)

27. Քաղաքաշինական
կանոնադրությամբ ամրագրված
լրացուցիչ պայմաններ _____

28. Այլ պայմաններ _____

ՀԱՅԱՍՏԱՆԻ ՀԱՆՐԱՊԵՏՈՒԹՅԱՆ ԿԱՊԱՆ
ՀԱՄԱՅՆՔԻ ՂԵԿԱՎԱՐ՝ ԳԵՎՈՐԳ ՓԱՐՍՅԱՆ

(ստորագրությունը, անունը, ազգանունը)

01.10.2025
ՀԱՎԱՍՏՎԱԾ Է
ԷԼԵԿՏՐՈՆԱՅԻՆ
ՍՏՈՐԱԳՐՈՒԹՅԱՄԲ

ՇԵՐԲԻՆ ԹԱՂ ԹՒՎ 8

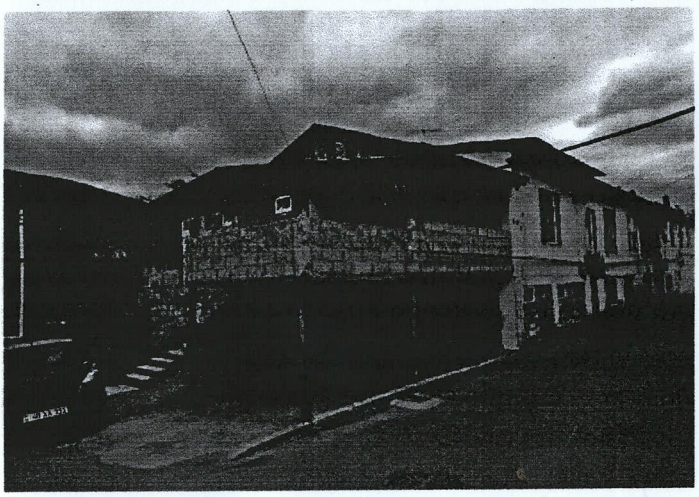

~ՏԱՆԻՔԻ ՀԱՏԱԿԱԳԾ /M1:200/~
/ՀԱՓԱԿՊՈՒՄՈՎ/

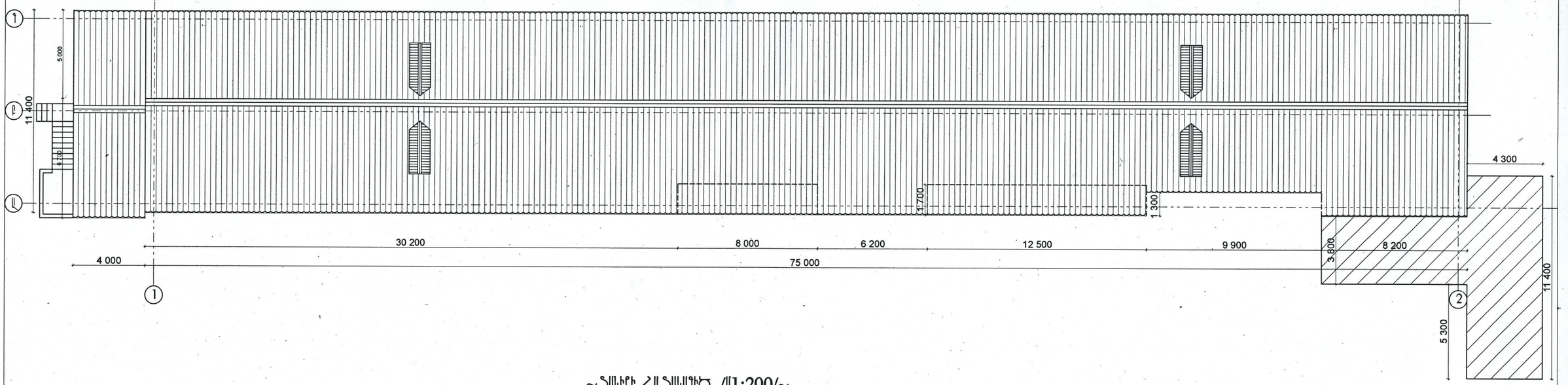

~ՏԱՆԻՔԻ ՀԱՏԱԿԱԳԾ /M1:200/~
/ՇՈՐՈՇՈՒՄՈՎ/

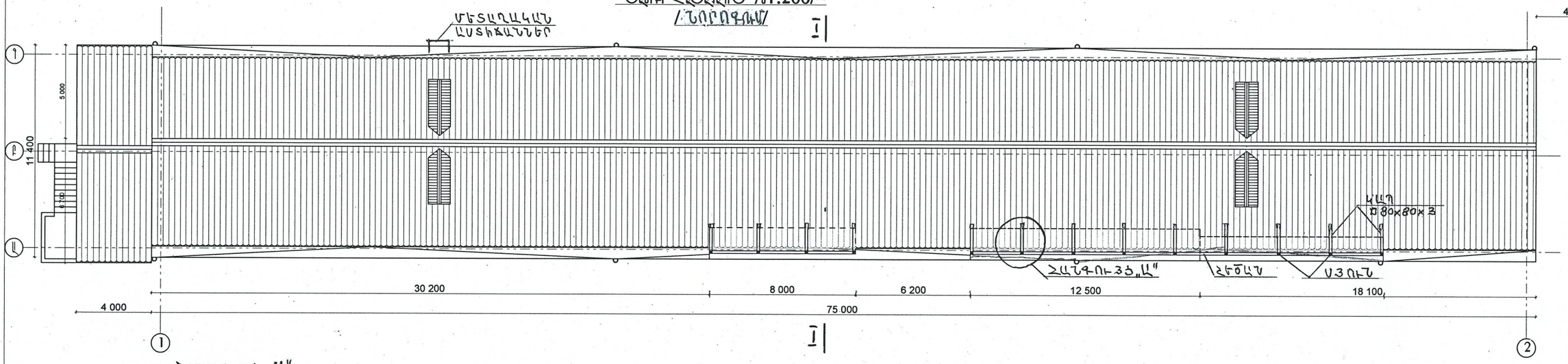

ՀԱՆԳՈՒՅՑ „Ա"

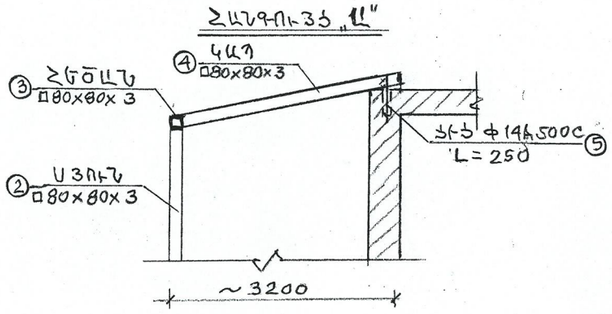

Կոնստրուկտոր	Վ.Բաղալյան		Պատվիրատու՝ Կապանի քաղաքապետարան			
Ճարտարապետ	Մ.Համբարձումյան		«Նորոգում, լանջավոր տանիքի նորոգում»	ՆՓ	ԹԵՐԹ	ԹԵՐԹԵՐ
Ճարտարագետ	Ժ. Բաբայան					
Ճարտարագետ	Դ. Իսրայելյան					
«ՎԻԼՀԱՄ» ՍՊԸ ԼԻՑ. ՔՊԼ 001115			ՏԱՆԻՔԻ ՀԱՏԱԿԱԳԾԵՐ	ԱՆ	ՃՇ-1	16

~ՏԱՆԻՔԻ ՓՌՎԱԾՔ Մ1:100~

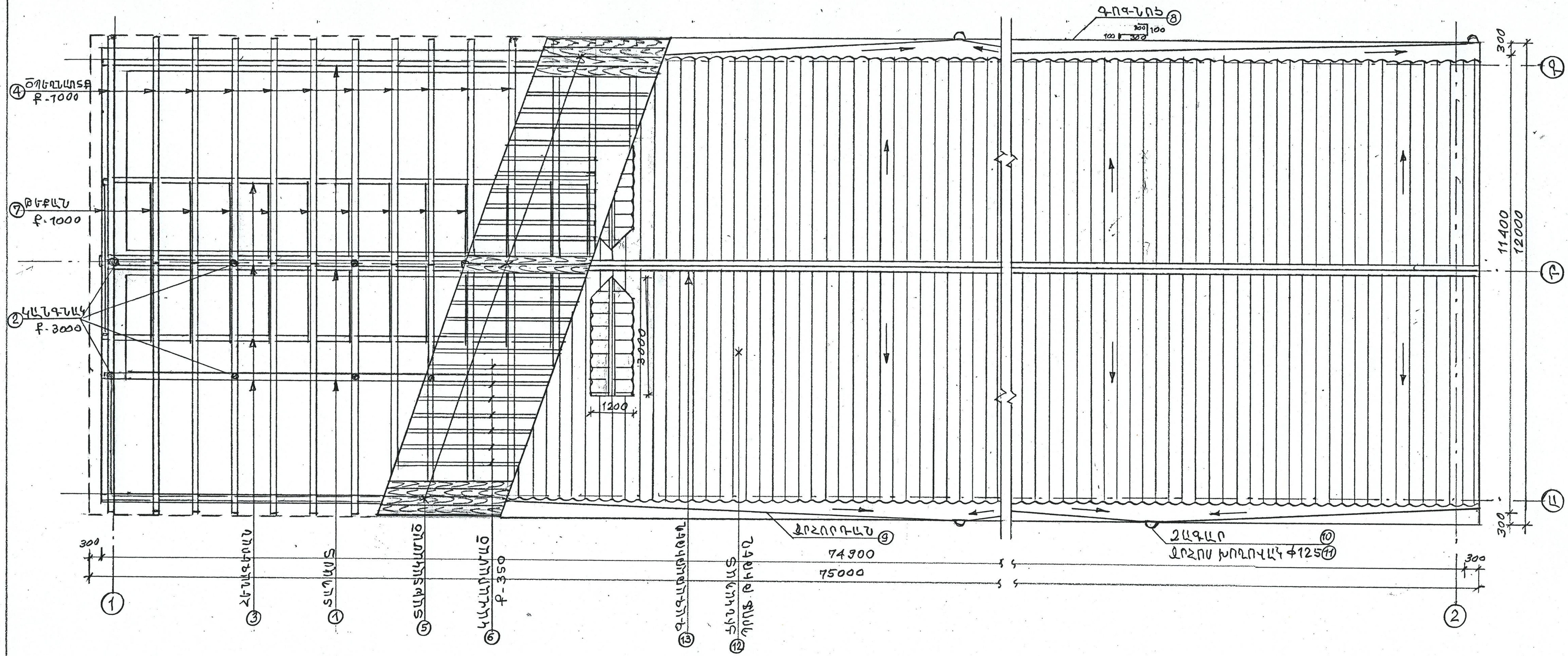

Կոնստրուկտոր	Վ.Բաղալյան		Պատվիրատու՝ Կապանի քաղաքապետարան			
Ճարտարապետ	Մ.Համբարձումյան		«Նորոգում, լանջավոր տանիքի նորոգում»	Ն Փ	ԹԵՐԹ	ԹԵՐԹԵՐ
Ճարտարագետ	Ժ. Բաբայան					
Ճարտարագետ	Դ. Իսրայելյան					
«ՎԻԼՀԱՄ» ՍՊԸ ԼԻՑ. ՔՊԼ 001115			ՏԱՆԻՔԻ ՓՌՎԱԾՔ	ԱՌ	ՃՇ-2	16

~ՀԱՏԱԿ /1-2/ ՀԱԿԱՏԻՊ /M1:200/~

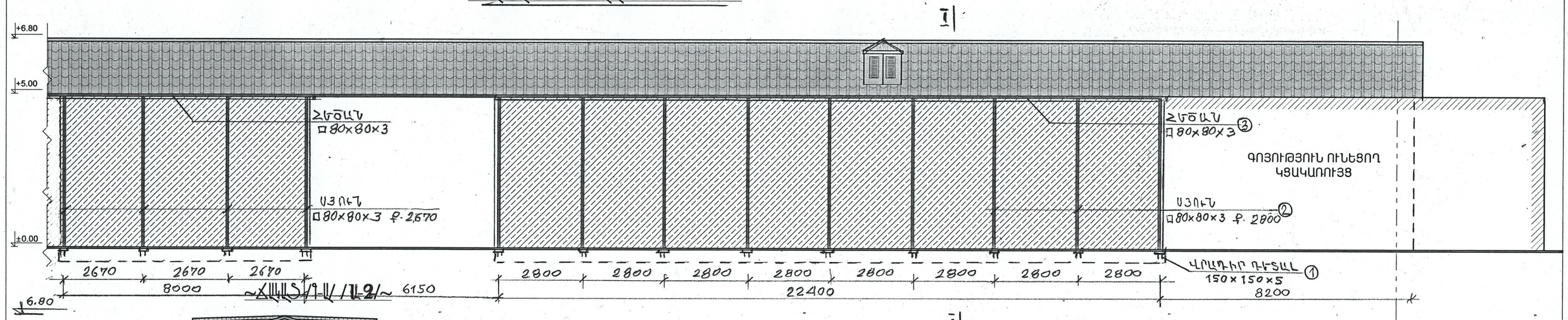

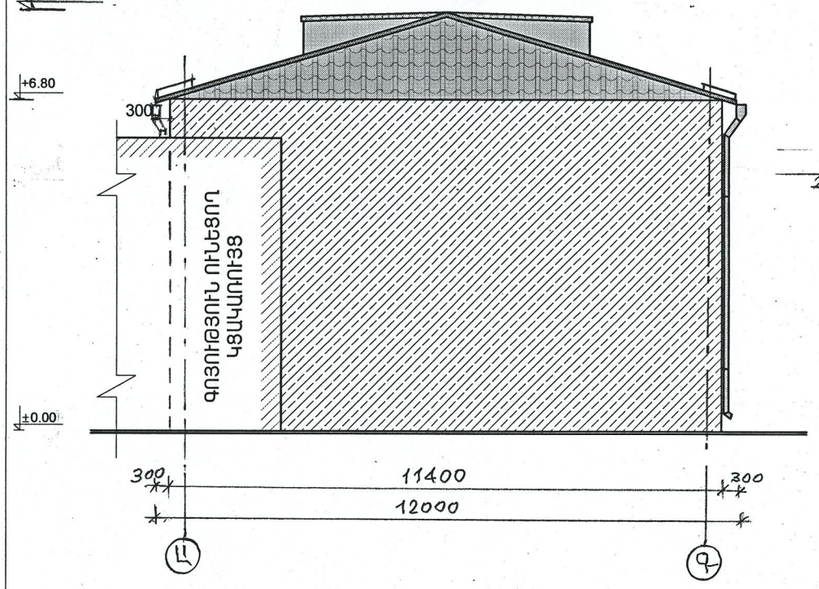

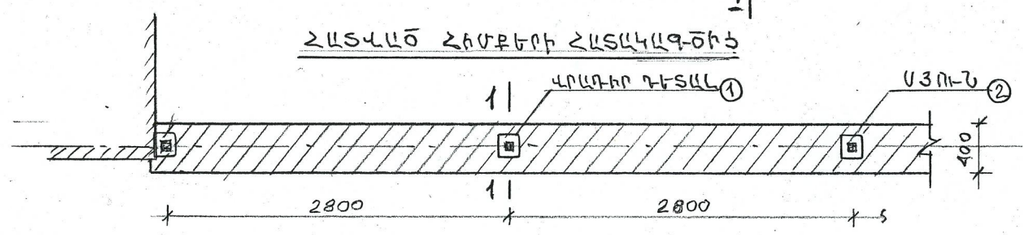

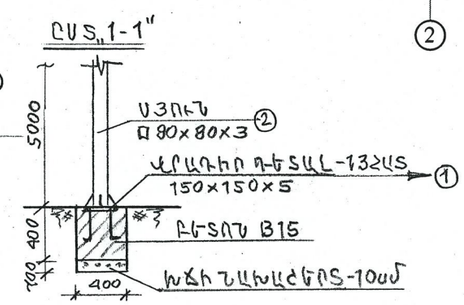

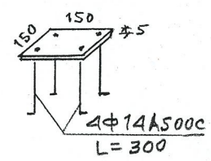

Կոնստրուկտոր	Վ.Բաղայյան		Պատվիրատու՝ Կապանի քաղաքապետարան			
Ճարտարապետ	Մ.Համբարձումյան		«Նորոգում, լանջավոր տանիքի նորոգում»	ՆՓ	ԹԵՐԹ	ԹԵՐԹԵՐ
Ճարտարագետ	Ժ. Բաբայան					
Ճարտարագետ	Դ. Իսրայելյան					
	«ՎԻԼՀԱՄ» ՍՊԸ ԼԻՑ. ՔՊԼ 001115		ՀԱԿԱՏ „1-2"; „Ա-Գ"	ԱՆ	ՀՇ-3	16

~ՀԻՄՔԵՐԻ ՀԱՏԱԿԱԳԾԻՐ /M1:100/~

/ՁԱԿԱԳՐՈՒԹՅՈՒՆ/

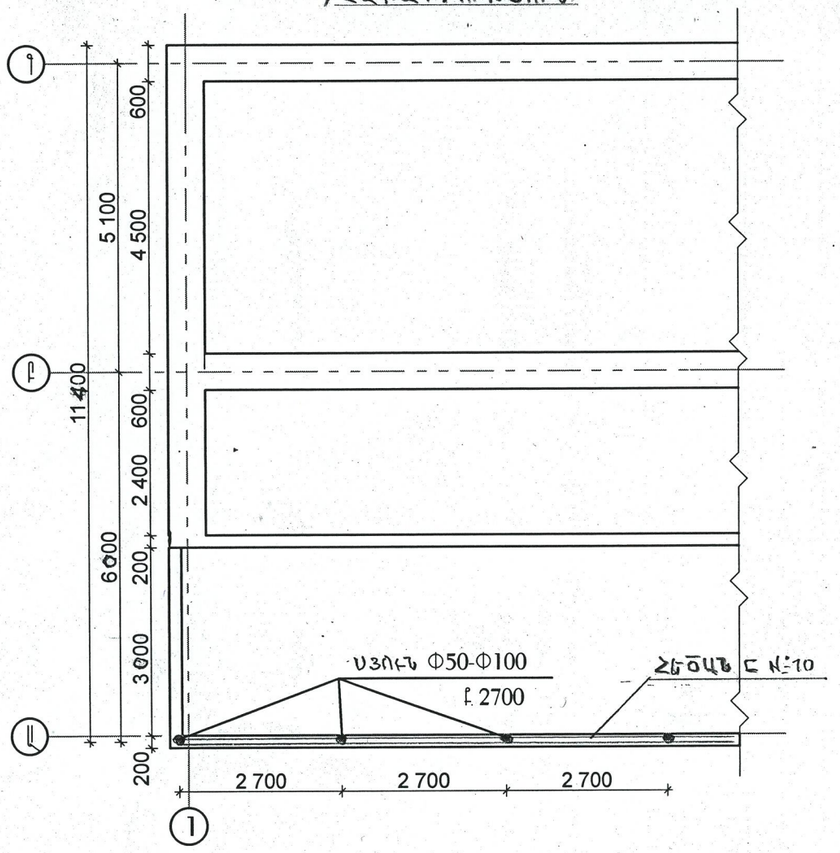

~ԿՏՐՎԱԾՔ Ի-Ի M1:50~

/ԿԵՐԱԿԱՐ-ՈՒՆՈՒՄ/

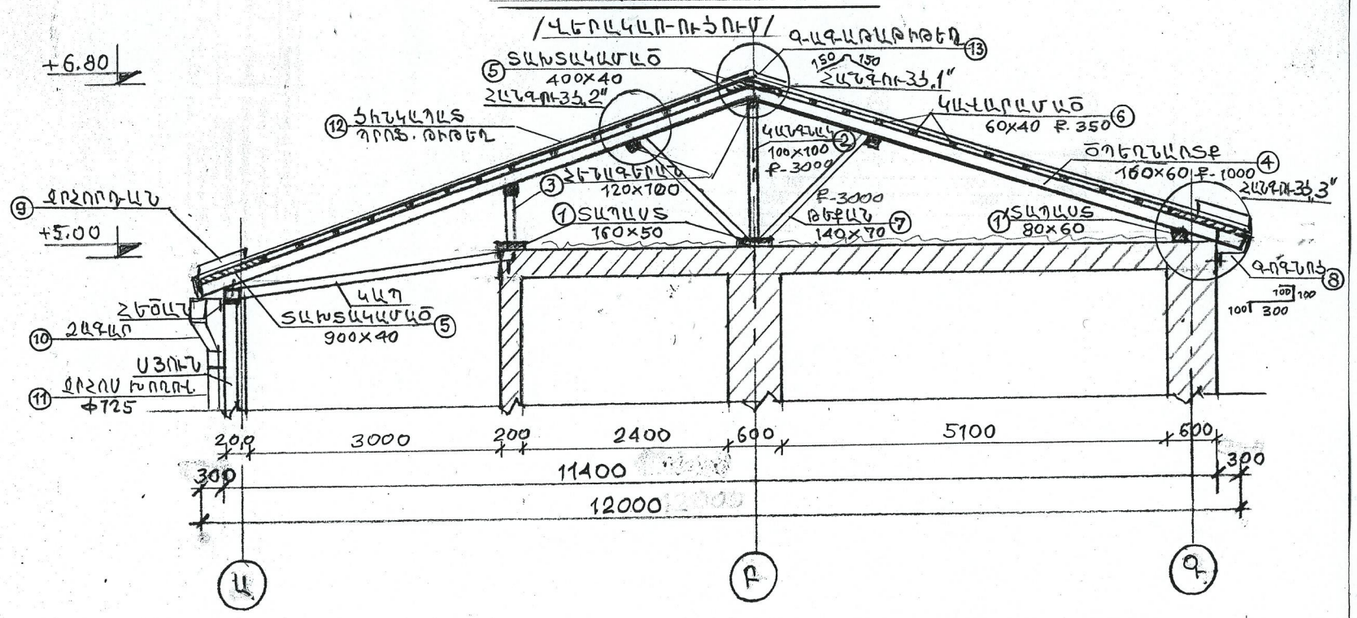

ՀԻՄՔԵՐԻԵՎՄԵՏԱՂԱԿԱՆ ՀԻՄՆԱԿՄԱԽՔԻ ՄԱՍՆԱԳԻՐ

ՆԵՐՔԻՆ ԹԱՂԱՄԱՍ ԹԻՎ 8 ՇԵՆՔ

	Էլեմենտի անվանումը /էսքիզ/	Հատույթ /մմxմմ/	Երկար /մ/	Քանակը /հատ/	1 գծ. մ քաշը /կգ/	Ընդհանուր քաշը կգ
1	Վրադիր դետալ թիթեղ	150x150x5	—	13	1մ² 1մմ 7.85կգ	11.6
		Φ 14A500c	0.3	52	1.21	18.9
2	Սյուն	□ 80x80x3	5.0	13	7.406	481.4
4	Հեծան	□ 80x80x3	33.0	1	7.406	244.4
4	Կապ	□ 80x80x3	3.2	13	7.406	308.1
5	Ցից	Φ 14A500c	0.25	13	1.21	3.9
	Մետաղական մակերեսների երկշերտ յուղաներկում					—105.6 մ²
1	Հիմքերի փորում մեխանիզմով				խմ	8.3
2	Լրամշակում ձեռքով				խմ	0.8
3	Խճի նախապատրաստական շերտ h =10.0սմ				խմ	1.3
4	Հիմքերի բետոնացում Բ-15				խմ	5.3

Կոնստրուկտոր	Վ.Բաղայան		Պատվիրատու՝ Կապանի քաղաքապետարան			
Ճարտարապետ	Մ.Համբարձումյան		«Նորոգում, լանջավոր տանիքի նորոգում»	ԼՓ	ԹԵՐԹ	ԹԵՐԹԵՐ
Ճարտարագետ	Ժ. Բաբայան					
Ճարտարագետ	Դ. Իսրայելյան					
	«ՎԻԼՀԱՄ» ՍՊԸ ԼԻՑ. ՔՊԼ 001115		ԿՏՐՎԱԾՔ Ի-Ի	ԱՆ	ՃՇ-4	16

ՀԱՆԳՈՒՅՑ - 1

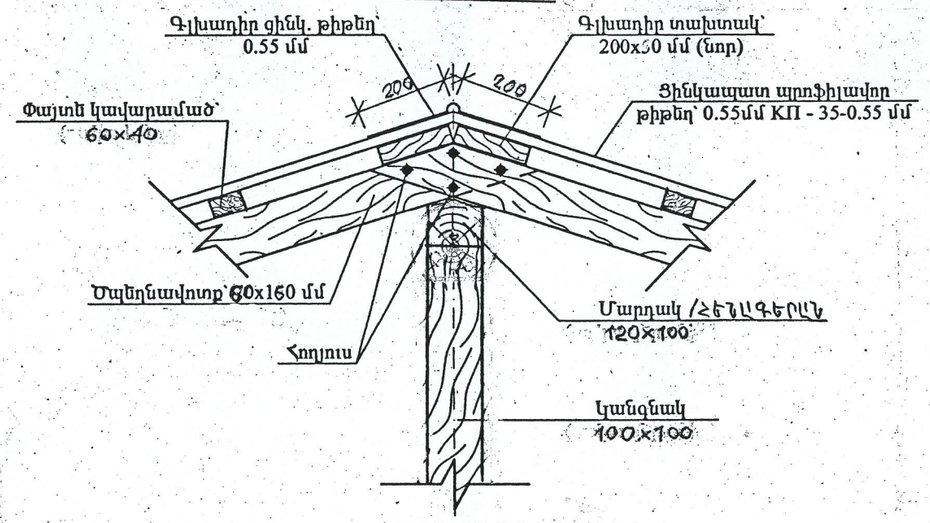

ՀԱՆԳՈՒՅՑ - 2

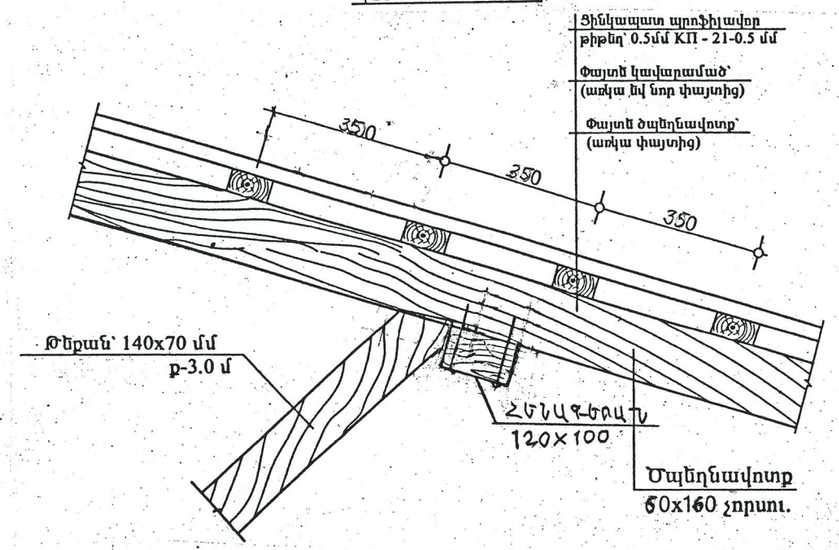

ՀԱՆԳՈՒՅՑ - 3

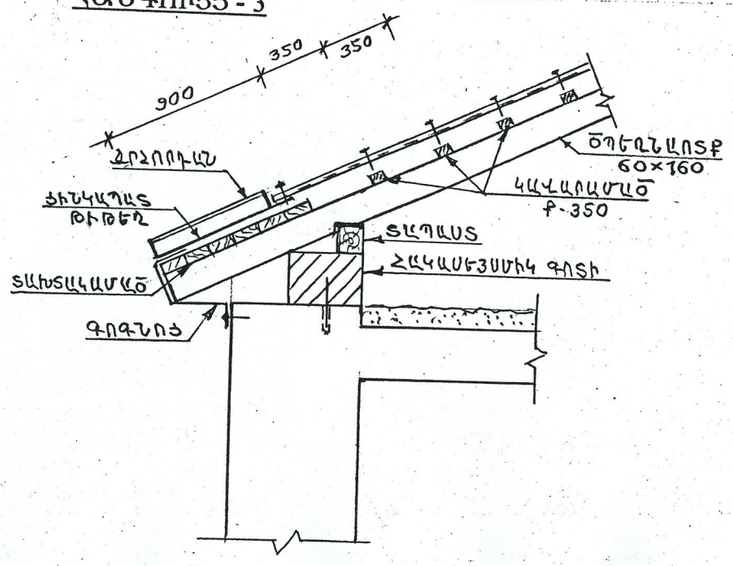

ՏԼՊԱՍՏԻ ՄԵՏԱՂԱԿԱՆ ԱՍՏԻՃԱՆ

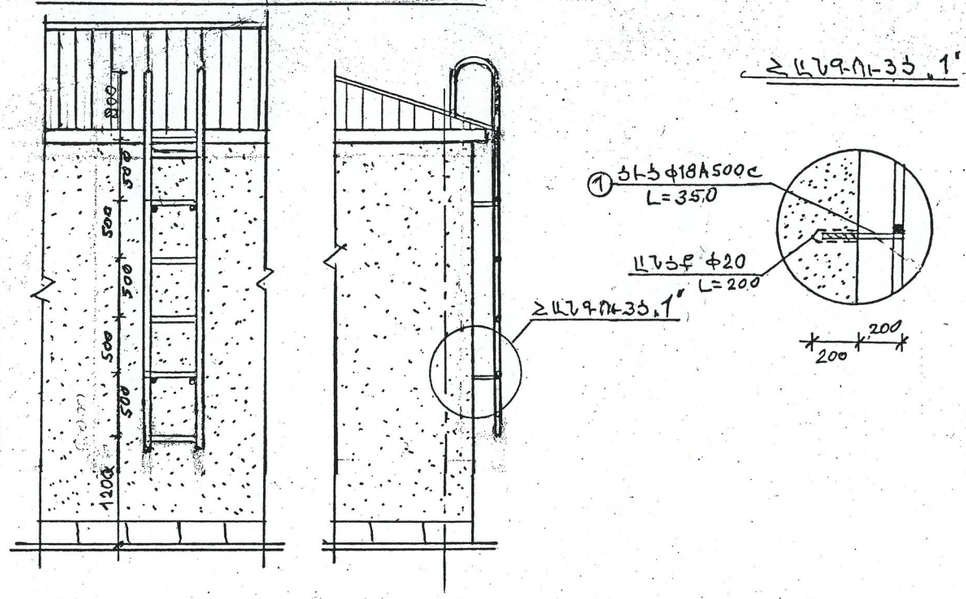

ՄԵՏԱՂԱԿԱՆ ԱՍՏԻՃԱՆԻ ՄԱՍՆԱԳԻՐ

	Էլեմենտի անվանումը	Հատույթ /մմxմմ/	Երկար /մ/	Քանակը /հատ/	Գծմ քաշը կգ	Ընդամենը կգ
1	2	3	4	5	6	7
1	Ցից	Φ 18A500c	0.4	4	2.0	2.80
2	Գոտի	□ 40x40x2	3.6	2	2.52	18.10
3	Աստիճան	□ 30x30x2	0.5	6	1.814	5.44
Անցքերի շաղափում Φ20մմ L=200						— 8 հատ
Ցցերի տեղադրում պոլիմերցեմենտյա շաղախով						— 0.01 մ³
Մետաղական մակերեսի երկշերտ յուղաներկում						— 1.8 մ²

Կոնստրուկտոր	Վ.Բաղայան		Պատվիրատու՝ Կապանի քաղաքապետարան			
Ճարտարապետ	Մ.Համբարձումյան		«Նորոգում, լանջավոր տանիքի նորոգում»	ՆՓ	ԹԵՐԹ	ԹԵՐԹԵՐ
Ճարտարագետ	Ժ. Բաբայան					
Ճարտարագետ	Դ. Իսրայելյան					
	«ՎԻԼՀԱՄ» ՍՊԸ ԼԻՑ. ՔՊԼ 001115		ՀԱՆԳՈՒՅՑՆԵՐ	ԱՆ	ՃՇ-5	16

Ներքին թաղամաս թիվ 8
Քանդման աշխատանքային ծավալներ

N	Անվանումը	Չափման միավորը	Քանակ
1	2	3	4
1.	Տանիքի ասբոհերձաքարե ծածկույթի քանդում	քմ	976,0
2.	Փայտե հիմնակմախքի քանդում	խմ	10,4
3.	Շին աղբի դուրս բերում տանիքից	խմ	18,1
4.	Շին աղբի բարձում և տեղափոխում աղբավայր 5կմ	տ	18,4

ԿՑԱԿԱՌՈՒՅՑՆԵՐ

	Անվանումը	Չափը (մxմ)	Չափման միավոր	Քանակ
1	Ցինկապատ պրոֆիլային թիթեղ	12.5x4.0	$մ^2$	50.0
	Ընդամենը			50.0 $մ^2$
2	Փտած փայտե էլեմենտների փոխում			0.2 $մ^3$
3	Տանիքի ասբոհերձաքարե ծածկի քանդում	12.0x4.0	$մ^2$	48.0

ՆԵՐՔԻՆ ԹԱՂԱՄԱՍ ԹԻՎ 8ՇԵՆՔ
ՏԱՆԻՔԻ ՎԵՐԱՆՈՐՈԳՄԱՆ ՄԱՍՆԱԳԻՐ

	Անվանումը	Նյութ	Հատույթ /մմxմմ/	Երկար /մ/	Քանակը /հատ/	Ընդհանուր ծավալը խմ
1	2		3	4	5	6
1	Տապաստ	Փայտե չորսու	□ 160x60	75.0	2	1.44
1′	Տապաստ	Փայտե չորսու	□ 80x60	75	1	0.36
2	Կանգնակ	Փայտե չորսու	□ 100x100	1.7	26	0.44
3	Հենագերան	Փայտե չորսու	□ 120x100	75.0	4	3.6
4	Ծպեղնաոտք	Փայտե չորսու	□ 160x60	12.8	76	9.34
5	Տախտակամած	Տախտակ	d=40	75x2.2	1	6.6
6	Կավարամած	Փայտե չորսու	□ 60x40	75.0	30	5.4
7	Թեքան	Փայտե չորսու	□ 140x70	1.8	52	0.92
8	Գոգնոց	ցինկապատ թիթեղ	d=0.55	75.0	2	90.0$մ^2$
9.	Ջրհորդան (800մմ)	ցինկապատ թիթեղ	d=0.55	75.0	2	120.0$մ^2$
10.	Ձագար	ցինկապատ թիթեղ	d=0.55	—	8	8 հատ
11.	Ջրատար խողովակ	ցինկապատ թիթեղ	d=0.55 Փ 125	5.0	8	40.0 մ
12	Տանիքածածկ	ցինկապատ պրոֆիլավոր թիթեղ	d=0.5	—	—	96.0$մ^2$
13	Գագաթաթիթեղ	ցինկապատ թիթեղ	d=0.55	75.0	1	22.5 $մ^2$
14.	Փայտե կոնստրուկցիաների հրապաշտպանություն	հրապաշտպանիչ նյութ	—	—	—	16.1 $մ^3$
15.	Փայտե կավարամածի հրապաշտպանություն	հրապաշտպանիչ նյութ	—	—	—	95.0 $մ^2$